ИЛЦ1-1/9 - вакуумный люминисцентный семисегментный индикатор зелёного цвета свечения. Предназначен для отображения информации в электронной аппаратуре. Индикатор ИЛЦ1-1/9 выполнен в стеклянной колбе с штампованными лужеными выводами. Аноды прибора выполнены в виде сегментов.

Характеристики индикатора:

Цвет свечения	Зелёный
Яркость, не менее	400кд/м² (тип.800кд/м²)
Неравномерность яркости свечения сегментов	<60%
Напряжение накала: номинальное допустимое	1,2В 1,02..1,32В
Ток накала номинальный (допустимый)	140мА (120..180мА)
Напряжение анодов и сетки номинальное	24В
Напряжение анодов и сетки максимальное	30В
Постоянный ток анодов-сегментов суммарный	3..8мА
Постоянный ток сетки	3..8мА
Наработка	20000ч
Масса	15г
Размеры знака	8x12мм
Размеры индикатора	28x38x20мм
Диапазон температур	-45..+70°С

Расположение анодов-сегментов:

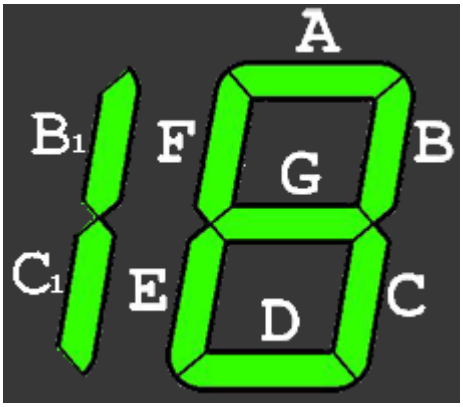

Назначение выводов:

1	Катод-накал, проводящий слой баллона.
2	Анод-сегмент "F"
3	Анод-сегмент "B1"
4	Анод-сегмент "E"
5	Анод-сегмент "C1"
6	Сетка
9	Анод-сегмент "D"
10	Анод-сегмент "C"
11	Анод-сегмент "G"
12	Анод-сегмент "B"
13	Анод-сегмент "A"
7,8,14	Катод-накал
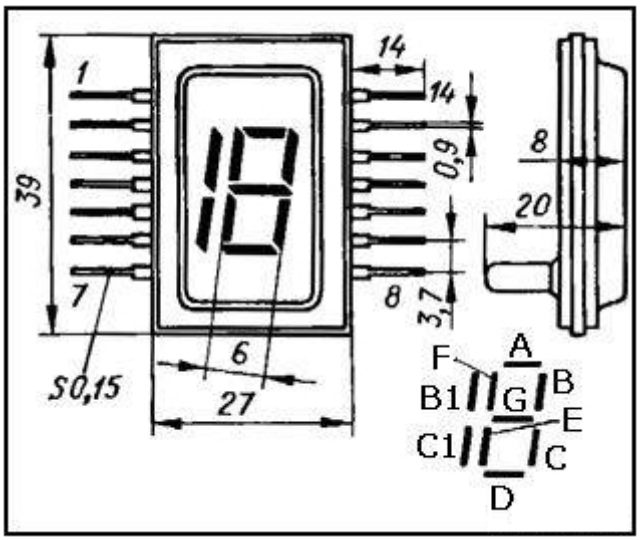
Чертёж индикатора: