13ЛН10

Запоминающая осциллографическая трубка. Предназначена для регистрации, воспроизведения и длительного хранения изображений однократных и повторяющихся электрических процессов. Цвет свечения экрана — желто-зеленый. Скорость записи — не менее 4000 км/с. Время хранения информации — не менее 24 ч. Время воспроизведения изображения — не менее 60 с. Ширина сфокусированной линии — не более 1 мм. Яркость изображения — не менее 1 кд/м². Оформление — стеклянное, бесцокольное, с дополнительными выводами на баллоне (РШ21). Долговечность не менее 500 ч. Масса 1 кг.

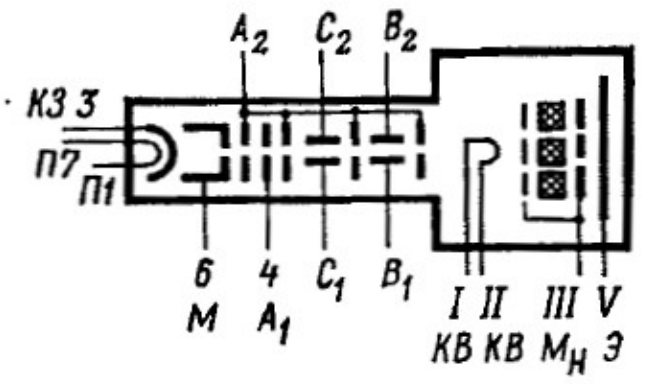

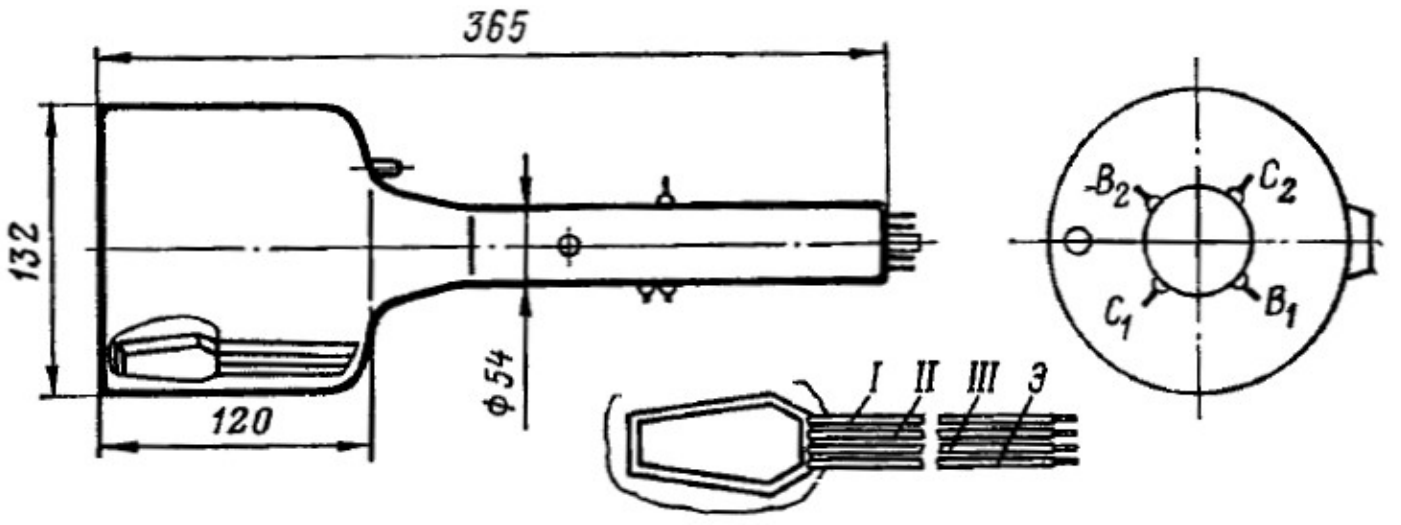

Основные параметры запоминающих осциллографических трубок

Параметры	13ЛН2, 13ЛН3	13ЛН5, 13ЛН5-1	13ЛН6	13ЛН8, 13ЛН9	13ЛН10
$U_{нз}$, В	$6,3^{+1,26}_{-1,06}$	$6,3^{+0,3}_{-0,6}$	$6,3^{+0,3}_{-0,6}$	$6,3^{+0,3}_{-0,6}$	$6,3^{+0,3}_{-0,6}$
$U_{нв}$, В	$6,3^{+1,26}_{-1,06}$	3,5...5,5	3,5...5,5	$6,3^{+0,3}_{-0,6}$	3...5,5
$U_{кз}$, кВ	—(1,4...3,5)	—(0,2...1,4)	—(1,8...2,2)	—(2,7...3)	—(2,5...2,8)
$U_{a1в}$, В	200	—	—	200	—
$U_{м\ в,зап}$, В	⩽(—260)	—	—	—(20...250)	—
$U_{м\ з,зап}$,	⩽(—125)	—60±15	⩽(—90)	—(15...90)	—90±30
U_{a1}, В	350...1250	400...700	450...600[1]	700...1200	730...800
U_{a2}, В	100...300	0	—	150...250	—100...+ +100
U_{a3}, В	80...250	—	—	80...200	—
$U_{пн}$, В	0...40	—	—	—	—
$U_{миш}$, В	—	⩽15	2...15[1]	0...30	—2...15
$U_{но}$, В	225...275	—	—	250	—
$U_{ст.и}$, В	⩽250	⩽25	⩽25	150...230	⩽25
$U_{кол}$, В	70...200	—	—	40...200	—

Продолжение табл.

Параметры	13ЛН2, 13ЛН3	13ЛН5, 13ЛН5-1	13ЛН6	13ЛН8, 13ЛН9	13ЛН10
$U_э$, кВ	2,5...4	3...3,5	4...4,5	3	4...4,5
$I_{нз}$, мА	600±100	300±30	600±60	600±100	600±60
$I_{нв}$, А	0,6±0,1	1,4...1,8	1,6±0,2	0,6±0,1	1,4...1,8
$I_{кз}$, мА	—	⩽3	⩽3	—	—
$I_{кв}$, мА	—	⩽1	⩽1	—	—
$S_{вс}$, мм/В	⩾(0,25...0,35)	⩾0,3	⩾0,25	⩾0,32	0,45±0,05
$S_{сс}$, мм/В	⩾(0,25...0,35)	⩾0,5	⩾0,8	⩾0,45	0,75±0,05

[1] Относительно второго анода записывающего прожектора.

Междуэлектродные емкости запоминающих осциллографических трубок

Емкость, пФ	13ЛН2, 13ЛН3	13ЛН5, 13ЛН5-1	13ЛН6	13ЛН8, 13ЛН9	13ЛН10
$C_{мΣв}$	⩽12	—	—	—	⩽8
$C_{в1,в2}$	—	⩽3,5	⩽3,5	⩽5	⩽2,5
$C_{в1Σ}$	⩽10	⩽6,5	⩽6,5	⩽1	⩽4,5
$C_{в2Σ}$	⩽15	⩽6,5	⩽6,5	⩽1	—
$C_{с1,с2}$	—	⩽3,5	⩽6,5	⩽2,5	⩽2
$C_{с1Σ}$	⩽10	⩽6,5	⩽6,5	⩽5	⩽4
$C_{с2Σ}$	⩽8	⩽6,5	⩽6,5	⩽5	—
$C_{кΣ3}$	—	⩽10	⩽10	—	—
$C_{мΣ3}$	⩽12	⩽10	⩽10	⩽10	—
$C_{мк}$	⩽2000	—	—	⩽1000	—